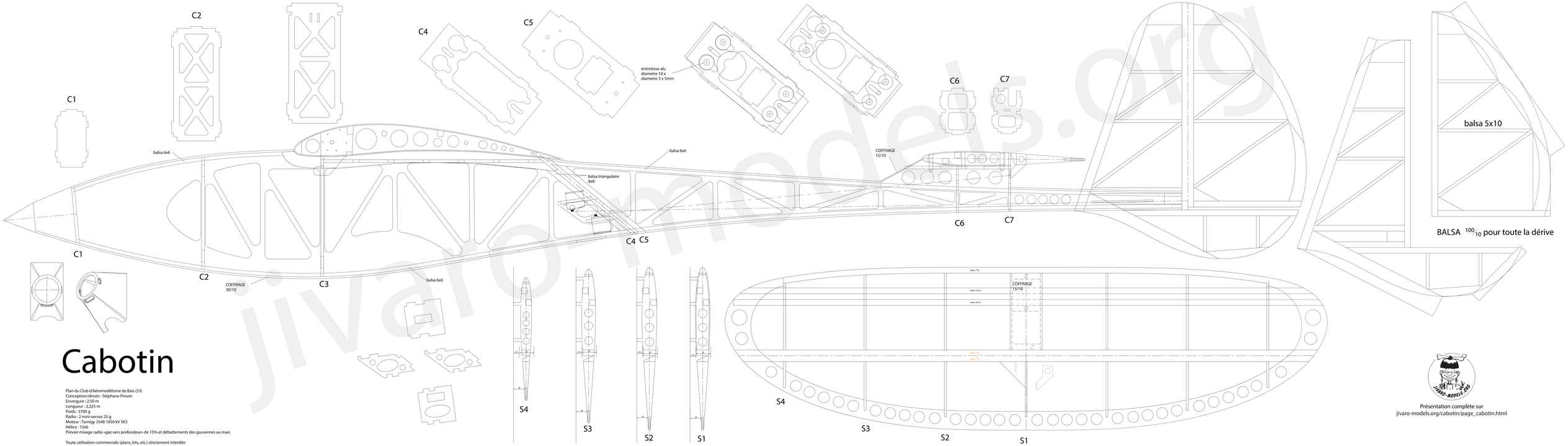

Cabotin

Plan du Club d'Aéromodélisme de Bais (53)
Conception/dessin : Stéphane Pinson
Envergure : 2,50 m
Longueur : 2,225 m
Poids : 3700 g
Radio : 2 mini-servos 25 g
Moteur : Turnigy 3548 1050 kV SK3
Hélice : 13x6
Prévoir mixage radio «gaz vers profondeur» de 15% et débattements des gouvernes au maxi

Toute utilisation commerciale (plans, kits, etc.) strictement interdite

Présentation complète sur
jivaro-models.org/cabotin/page_cabotin.html

jivaro-models.org